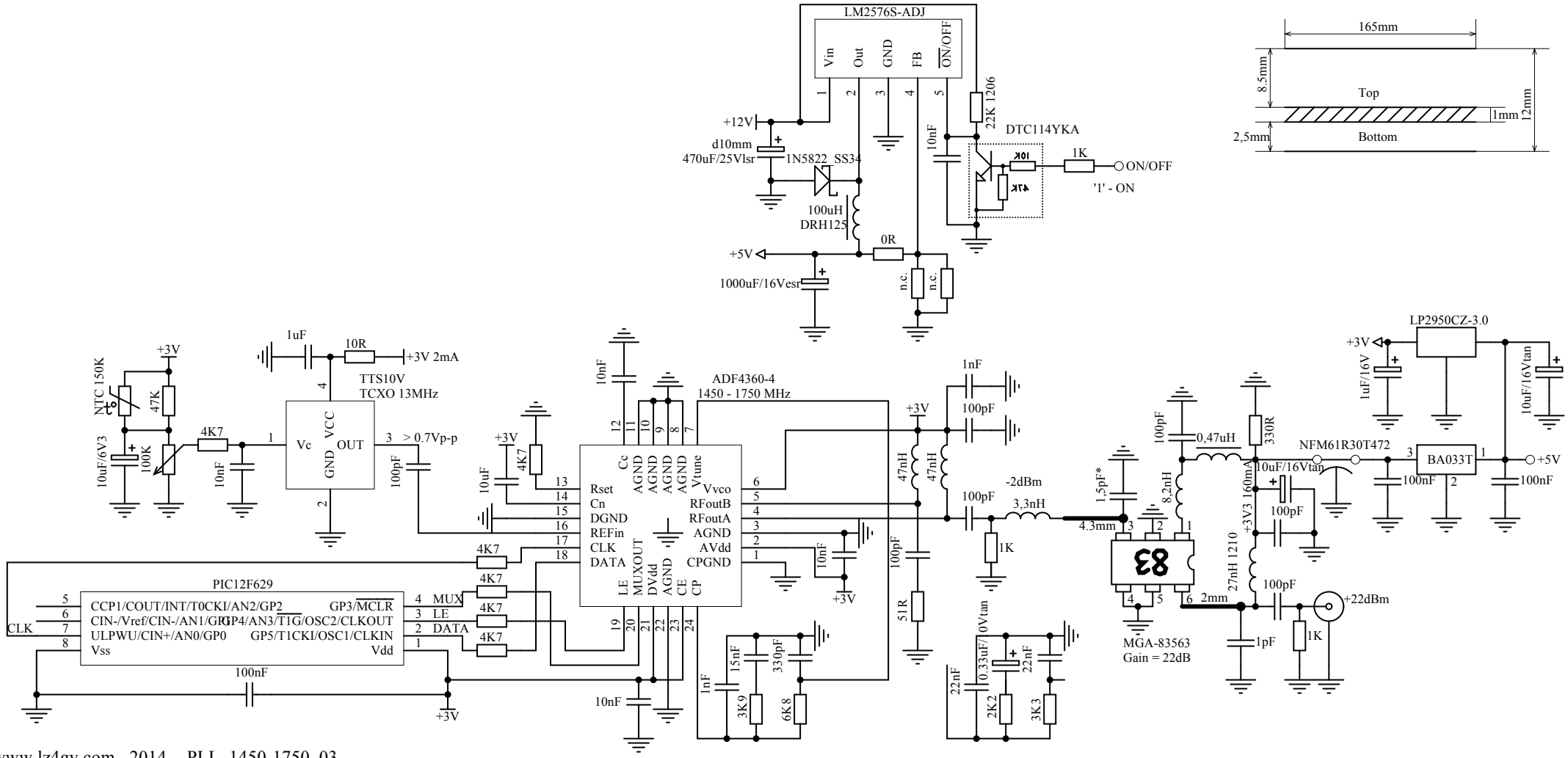

www.lz4gv.com 2014- PLL_1450-1750_03