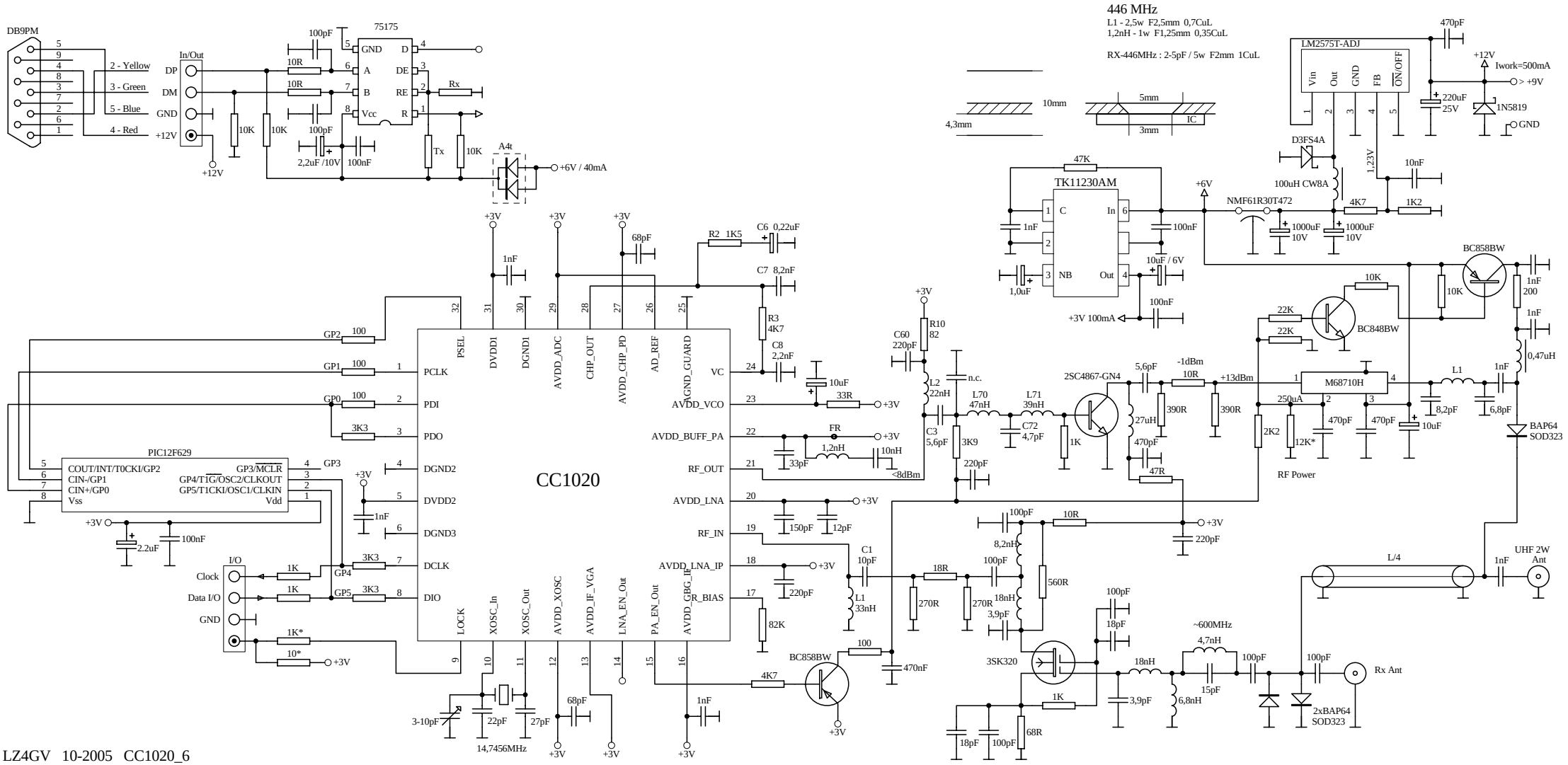

LZ4GV 10-2005 CC1020_6