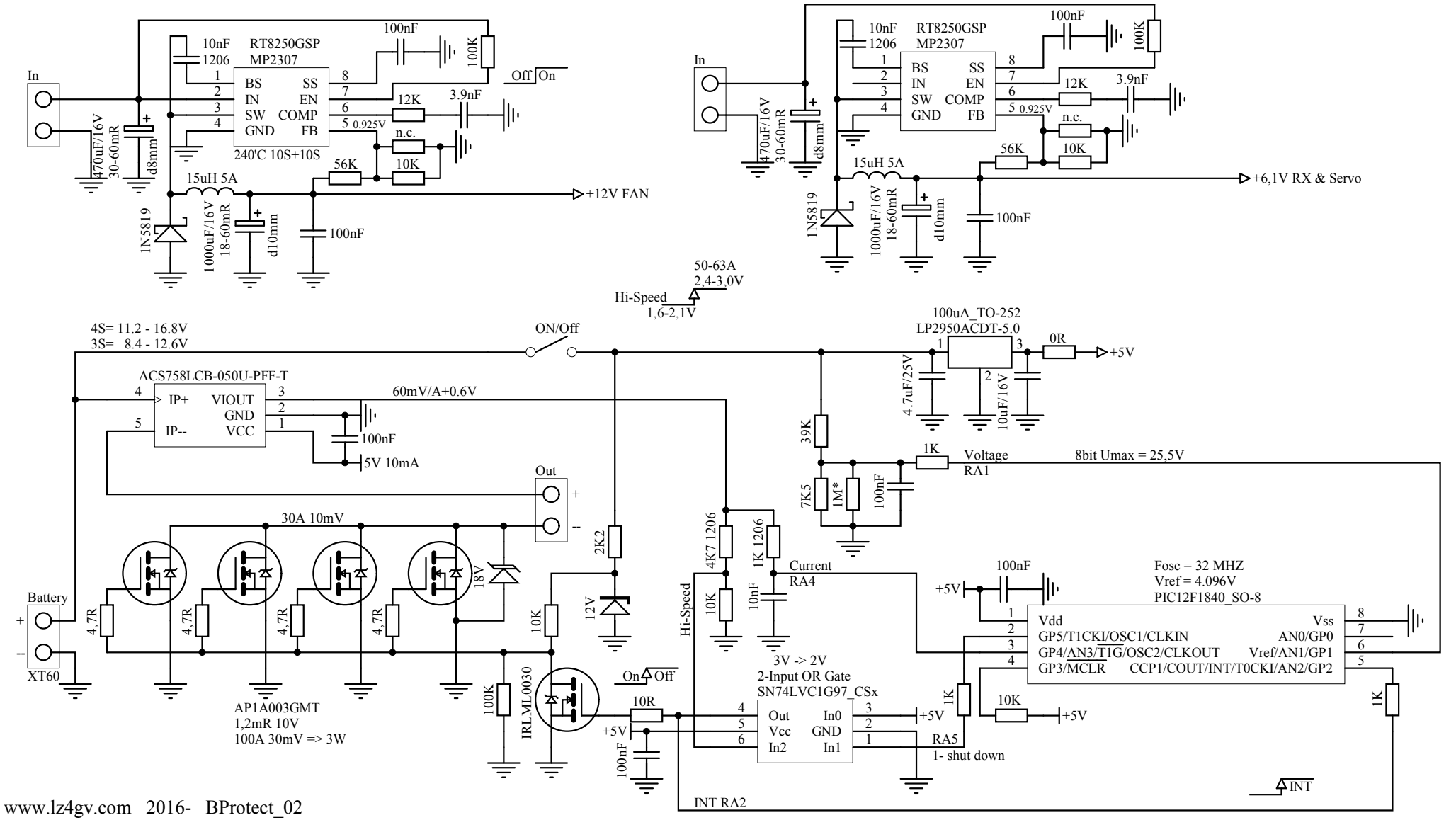

www.lz4gv.com 2016- BProtect_02