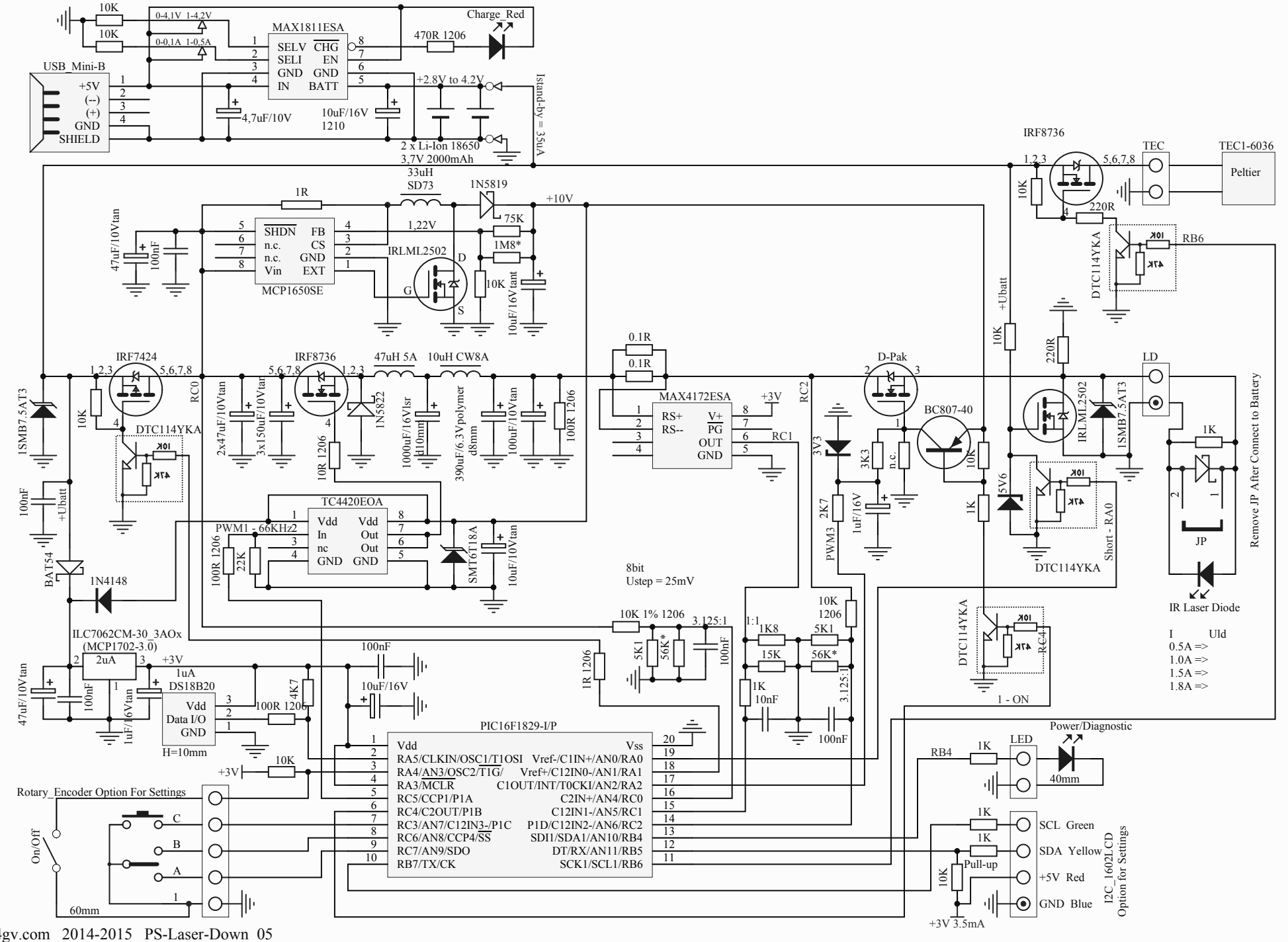

www.lz4gv.com 2014-2015 PS-Laser-Down_05