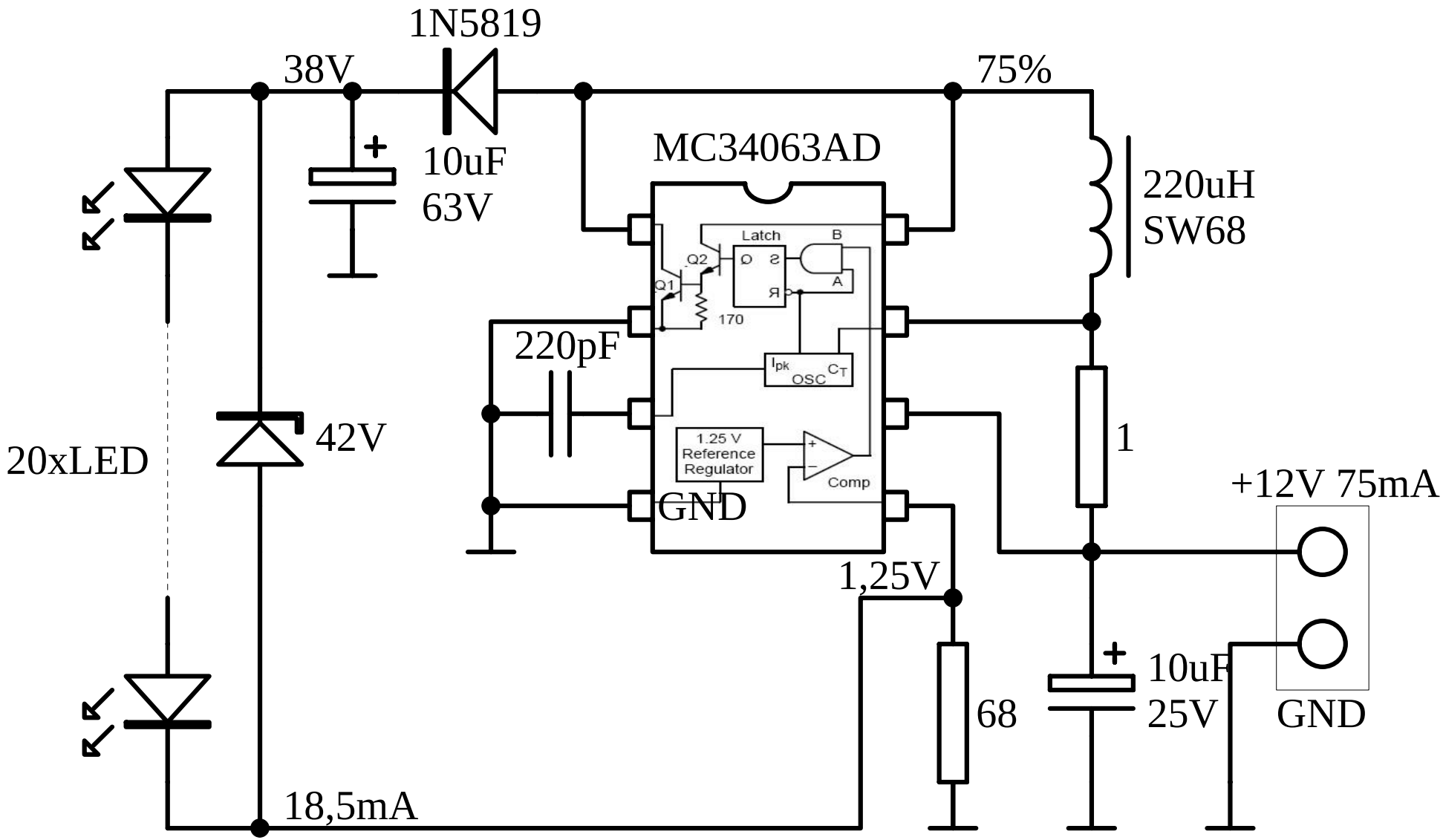

LZ4GV 12-2003 LEDLamp40_3