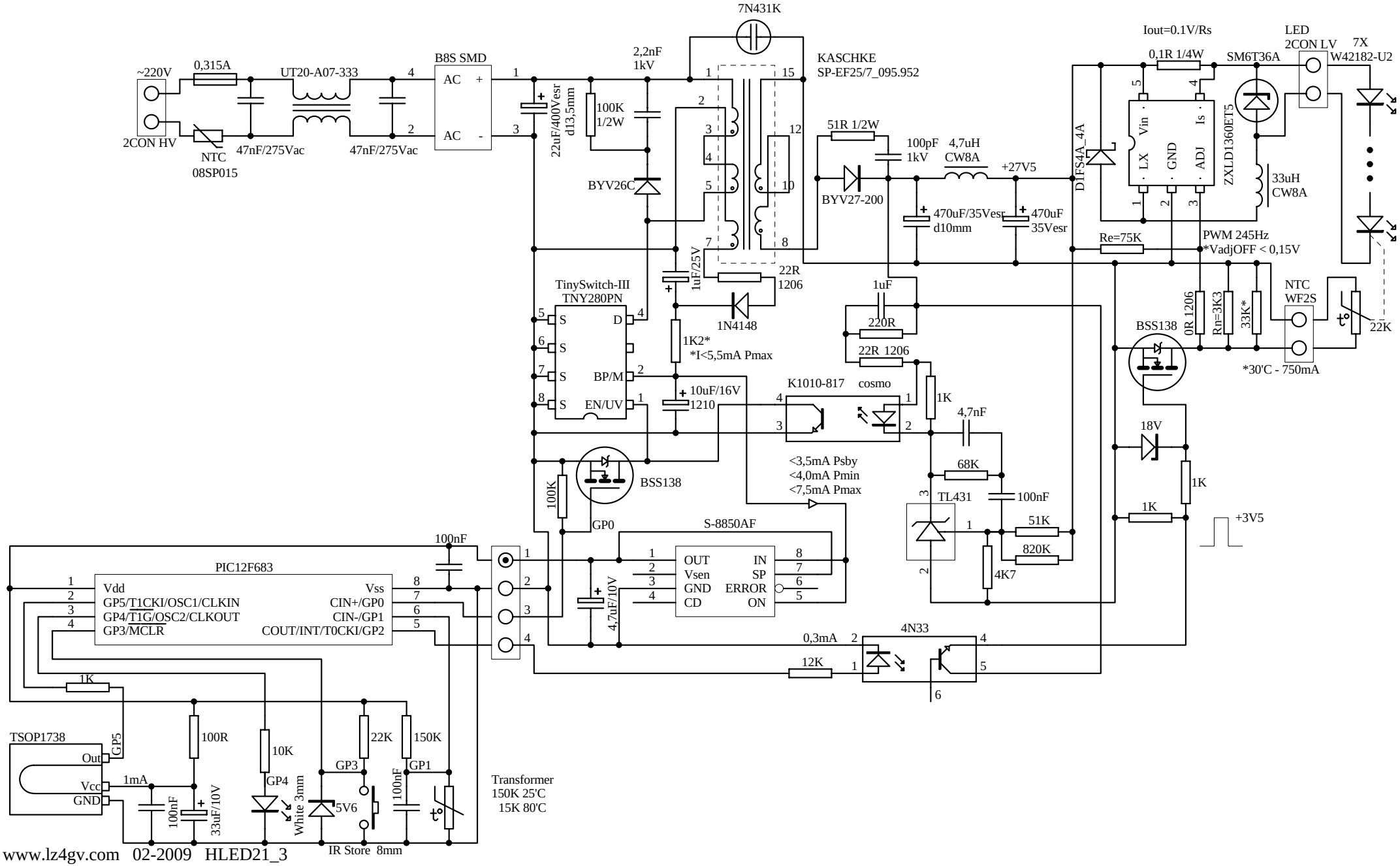

www.lz4gv.com 02-2009 HLED21_3